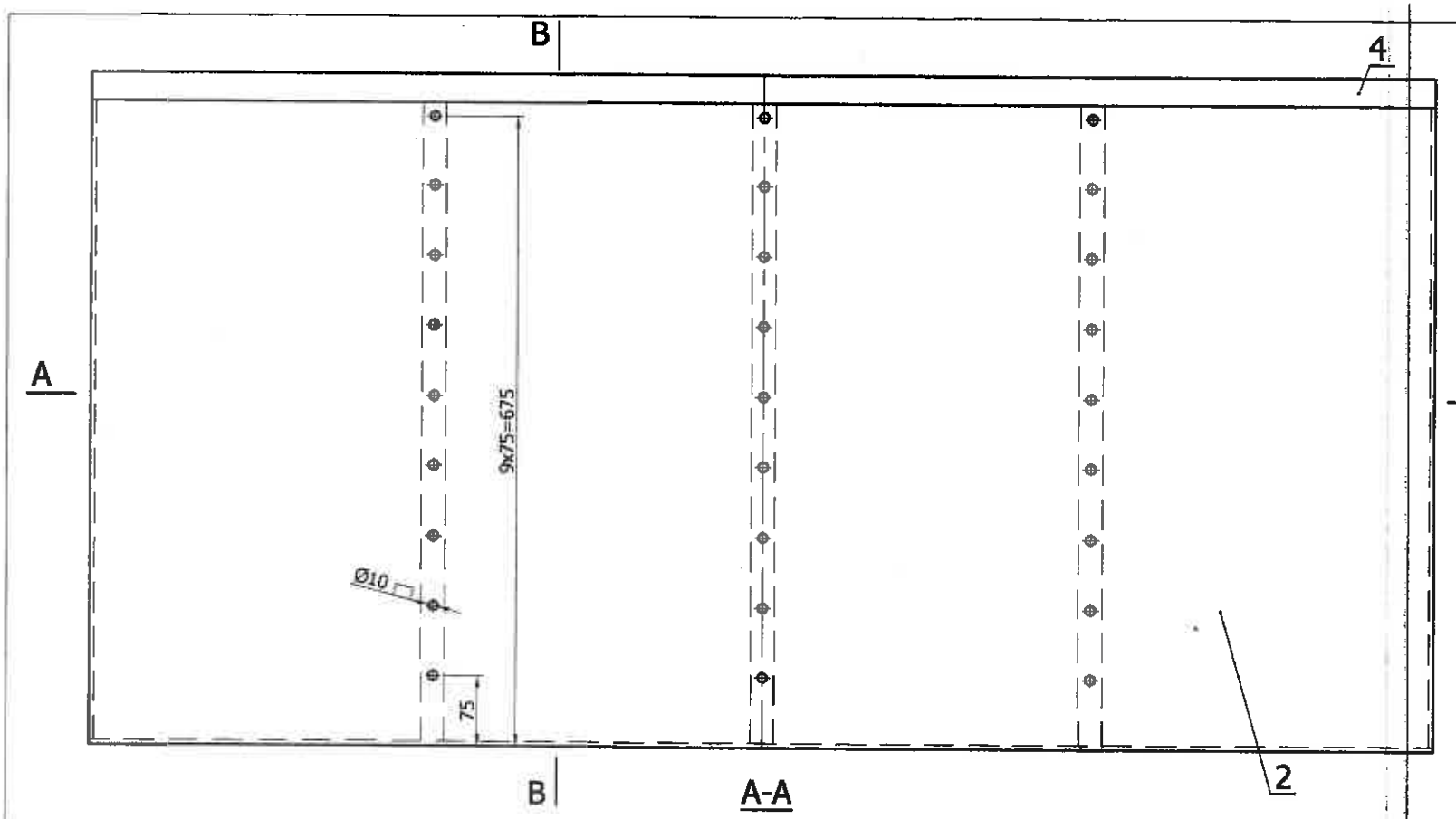

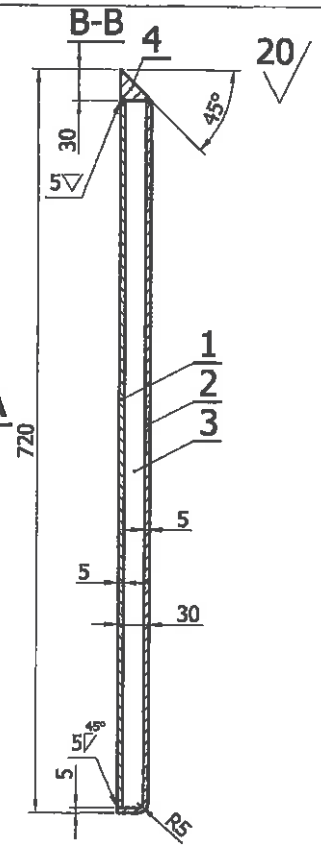

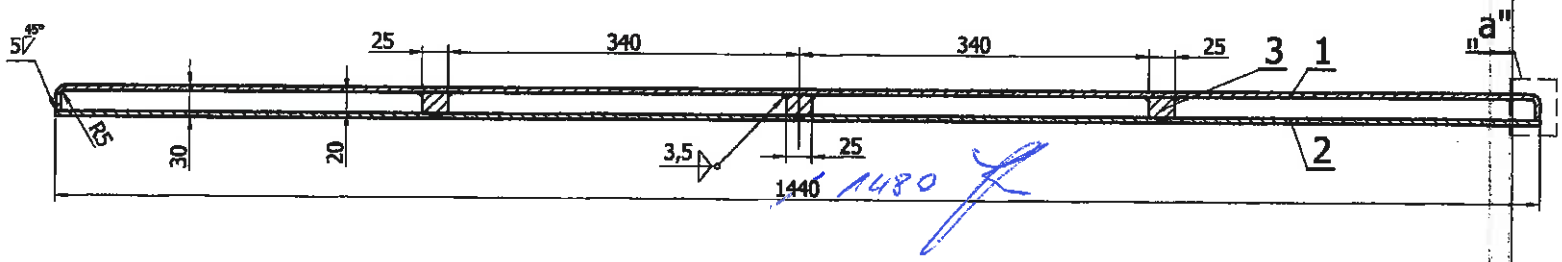

Szczegół „a"
(1:1)

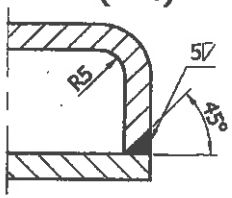

Uwagi:
1. Ostre krawędzie stępić.

EGZEMPLARZ
ARCHIWALNY

Poz	Nazwa	Il szt	Mat	Masa (kg)	Nr rys/Norma	Nr arch
4	□ 30x30x1440 1480	1	St3S	10,2	PN-84/H-93000	
3	Blacha 25x20x685	3	St3S	8,1	PN-88/H-84020	
2	Blacha 5x715x1440 1480	1	St3S	40,5	PN-88/H-84020	
1	Blacha 5x685x1480	1	St3S	39,8	PN-88/H-84020	

Zmiana	Nr karty	Podpis	Data	Zmiana	Nr karty	Podpis	Data

Materiał

Konstr.	mgr inż. Robert Drogosz	12.2012	
Kreślił	mgr inż. Robert Drogosz	12.2012	
Sprawdz.	mgr inż. J. Han		
Zatwierdz.			

ELPOSERWIS
POŁANIEC

Podziałka
1:5

OBIEKT: Zasuwa zamykająca. Wózek zasuwy.

ZESPÓŁ/CZĘŚĆ: Skrzynka.

Masa (kg): ~99

Nr rysunku: 09.002.04.003.001.1

Nr ark.
Il. ark.
Nazwa DOS

Zastęp. rys. nr
Zastęp. rys. nr

Nr arch: 3 - 05058